호남고속선 공주고가_토공노반_부본선_28(44.150~44.160km, L=10m)

외관조사망도 번호
022_공주고가_토공노반_부본선_28(44k150~44k160)

연번	손상	폭		연장		비고	연번	손상	폭		연장		비고
1	균열	0.2	㎜	0.8	m		56						
2	균열	0.1	㎜	0.4	m		57						
3	균열	0.1	㎜	0.4	m		58						
4	균열	0.1	㎜	0.8	m		59						
5	균열	0.2	㎜	0.5	m		60						
6	균열	0.1	㎜	0.8	m		61						
7	균열	0.1	㎜	0.4	m		62						
8	균열	0.1	㎜	0.5	m		63						
9	균열	0.1	㎜	0.8	m		64						
10	균열	0.1	㎜	0.4	m		65						
11	균열	0.1	㎜	0.8	m		66						
12	균열	0.2	㎜	0.5	m		67						
13	균열	0.1	㎜	0.5	m		68						
14	균열	0.1	㎜	0.4	m		69						
15	균열	0.2	㎜	0.5	m		70						
16	균열	0.1	㎜	0.8	m		71						
17	균열	0.1	㎜	0.4	m		72						
18	균열	0.2	㎜	0.5	m		73						
19	균열	0.1	㎜	0.8	m		74						
20	균열	0.1	㎜	0.4	m		75						
21	균열	0.2	㎜	0.5	m		76						
22	균열	0.1	㎜	0.3	m		77						
23	균열	0.1	㎜	0.4	m		78						
24	균열	0.1	㎜	0.8	m		79						
25	균열	0.1	㎜	0.4	m		80						
26	균열	0.2	㎜	0.5	m		81						
27	균열	0.1	㎜	0.4	m		82						
28	균열	0.1	㎜	0.5	m		83						
29	균열	0.1	㎜	0.8	m		84						
30	균열	0.2	㎜	0.5	m		85						
31	균열	0.1	㎜	0.5	m		86						
32	균열	0.1	㎜	0.8	m		87						
33	균열	0.1	㎜	0.4	m		88						
34	균열	0.1	㎜	0.8	m		89						
35	균열	0.2	㎜	0.5	m		90						
36	균열	0.1	㎜	0.4	m		91						
37	균열	0.1	㎜	0.5	m		92						
38	균열	0.1	㎜	0.8	m		93						
39	균열	0.1	㎜	0.8	m		94						
40	균열	0.1	㎜	0.4	m		95						
41	균열	0.2	㎜	0.5	m		96						
42	균열	0.1	㎜	0.8	m		97						
43	균열	0.1	㎜	0.8	m		98						
44	균열	0.2	㎜	0.5	m		99						
45	균열	0.1	㎜	0.8	m		100						
46	균열	0.1	㎜	0.4	m		101						
47	균열	0.1	㎜	0.4	m		102						
48							103						
49							104						
50							105						
51							106						
52							107						
53							108						
54							109						
55							110						

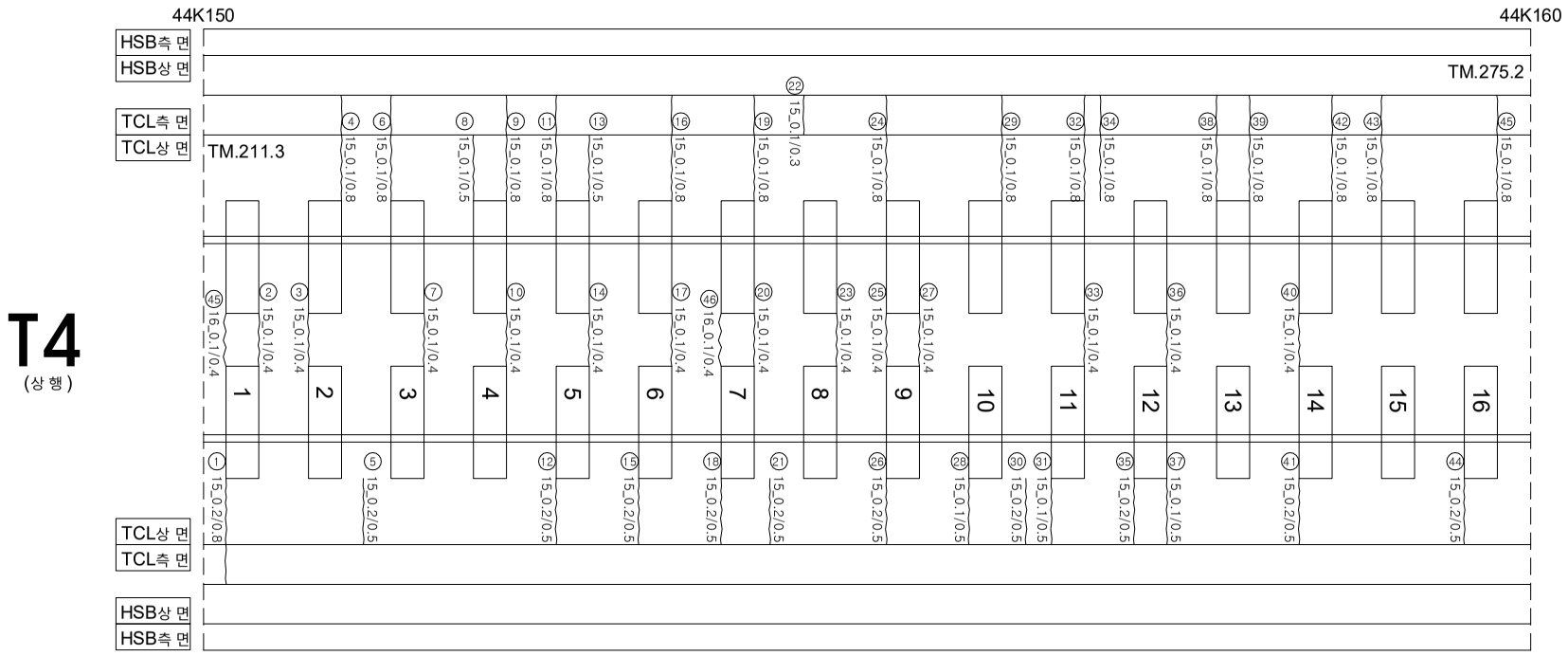

시 행 사	용 역 명	용 역 사	과 업 책 임 자	참 여 자 / 분 야 별 책 임 자	범례				
KORAIL 한국철도공사 KOREA RAILROAD	2017년도 호남고속선 오송-광주송정간 콘크리트궤도 점검용역	(주)한국구조물안전연구원 (주)한국국토안전연구원 (재)한국건설품질연구원	이복영	라 윤 강 김 경 기 윤 석 기		0.2/2.0 (0.3㎜이하 : 흑색)	침목도상분리	재료분리	
						0.4/2.0 (0.3㎜초과 0.5㎜이하 : 청색)	망상	철근노출	
						0.6/2.0 (0.5㎜초과 1.0㎜미만 : 적색)	박리,박락,파손	누수,습윤부	
						1.0/2.0 (1.0㎜이상 : 분홍색)	백태	시공이음분리,층분리	